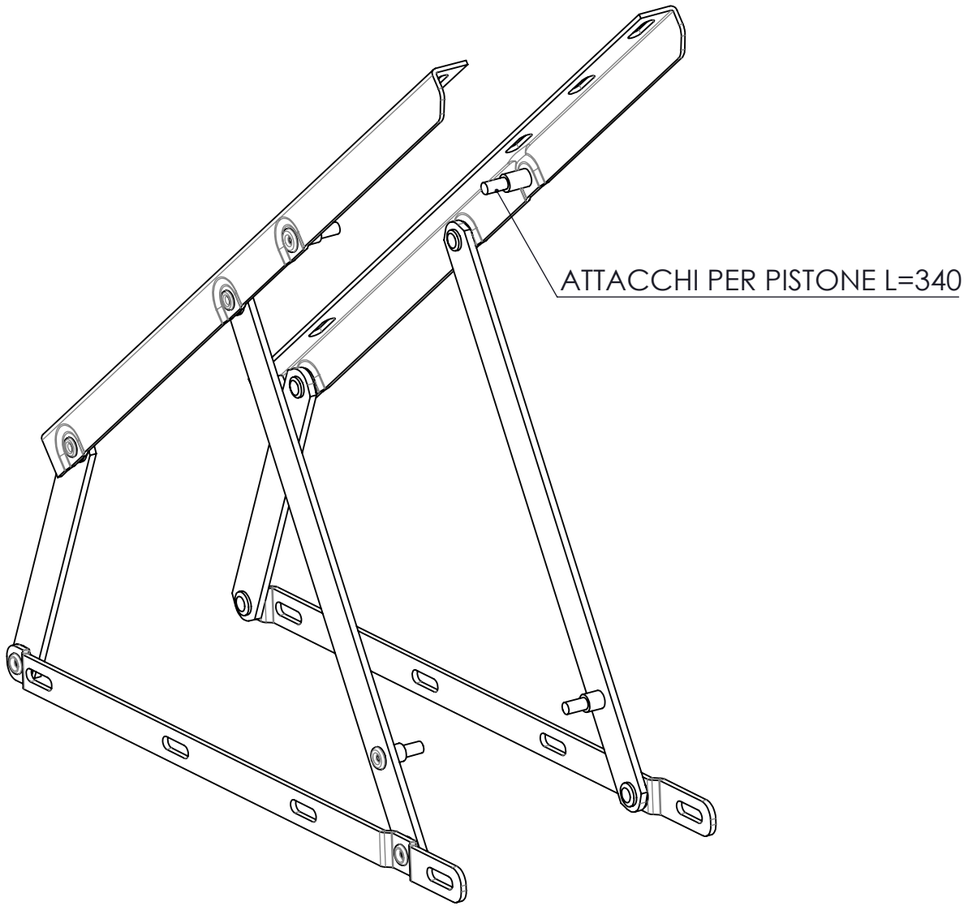

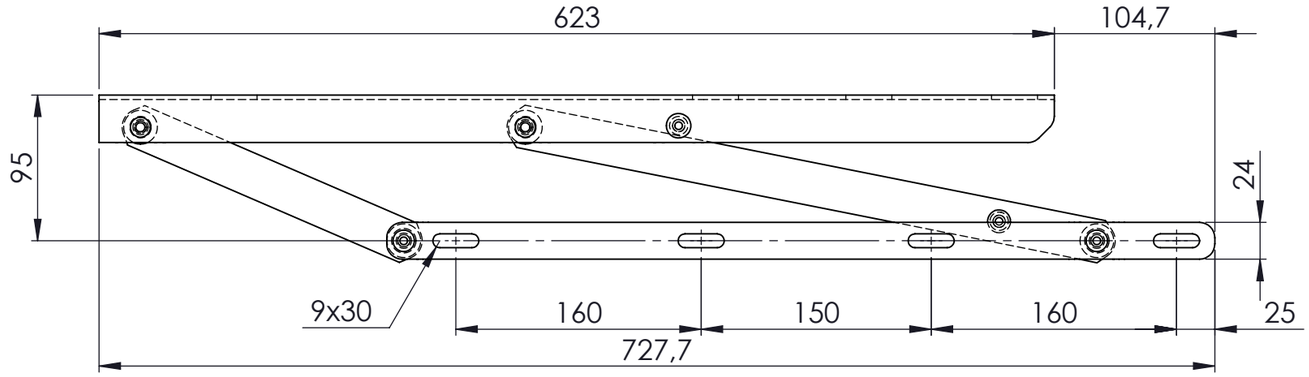

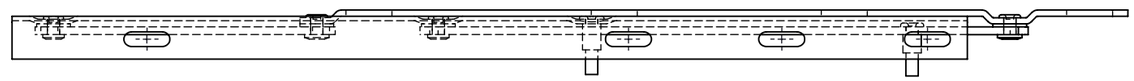

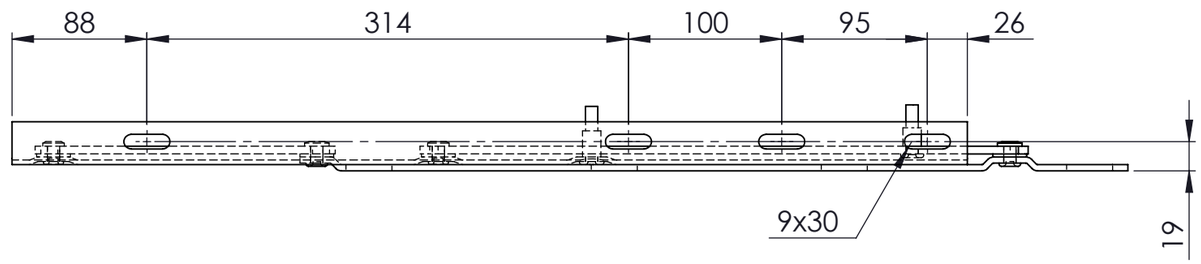

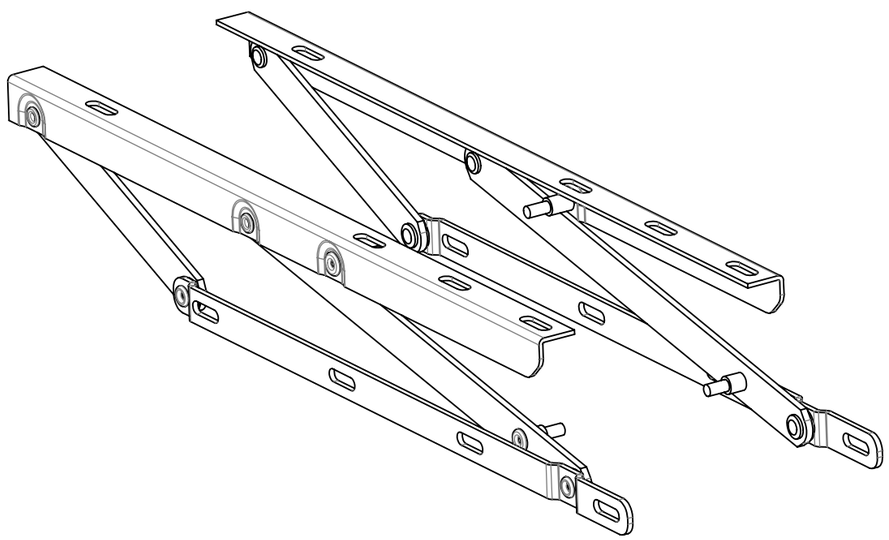

REV.	DATE:	OPERATOR:	CHANGE DESCRIPTION :
--	--	--	--

DIMENSIONS WHITHOUT SPECIFIED TOLERANCE **UNI EN ISO 22768-1**

DIMENSION (mm)	> 0 To 6	> 6 To 30	> 30 To 120	> 120 To 315	> 315 To 1000	> 1000 To 2000	> 2000 To 4000	> 4000
MEDIUM	±0,1	±0,2	±0,3	±0,5	±0,8	±1,2	±2	±3

ROUGHNESS VALUES COMPARISON

NOT DIMENSIONED

ROUNDED EDGES R1
CHAMFER EDGES 1x45°
CORNERS ±0°30'

DESCRIPTION:
KIT ALZALETTO PER PISTONE L=340

NOTE:
* Processing not required by the customer
Lavorazione non richiesata dal cliente

MATERIAL:	SURFACE TREATMENT:	COD CUSTOMER:
Fe 360	Verniciatura NERO	STM

DESIGNER:	DATE	SCALE:	ITEM NUMBER:	DRAWING NUMBER:
MANUEL	17/03/2022	1:4	GSL-S/PIST.SB	004015-0

Sede Legale e Produzione - Pesaro Tel. +39 0721 403930 Fax. +39 0721 404025 info@stmitaly.it
Sede Produzione - Crevalcore (BO) Tel. +39 051 983344 Fax. +39 051 982844 www.stmitaly.it

File G:\QS_RETE\DB\020\650\

La riproduzione e l divulgazione di questo documentosono proibite.L'uso non autorizzato costituisce un reato secondo la legge vigente.
The reproduction and disclosure of this document is prohibited. Unauthorized use constitutes a crime under the prevailing law.

A3