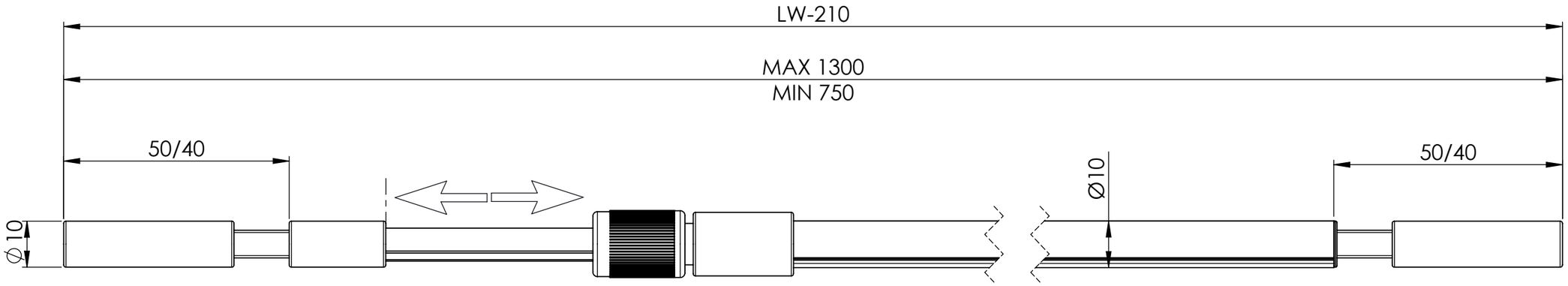

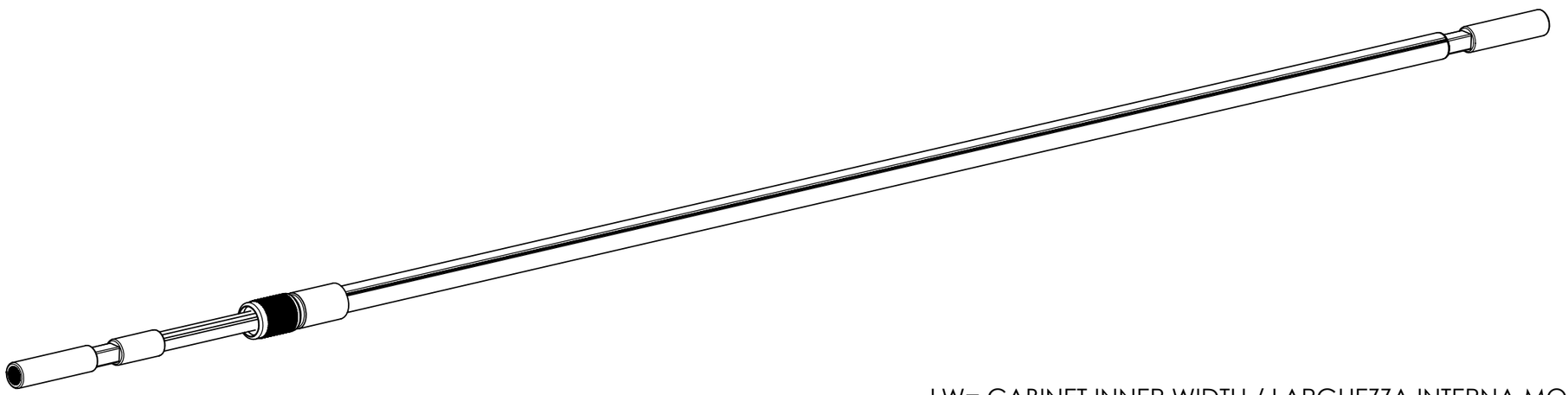

LW= CABINET INNER WIDTH / LARGHEZZA INTERNA MOBILE

REV.	DATE:	OPERATOR:	CHANGE DESCRIPTION :
--	--	--	--

DIMENSIONS WHITHOUT SPECIFIED TOLERANCE **UNI EN ISO 22768-1**

DIMENSION (mm)	> 0 To 6	> 6 To 30	> 30 To 120	> 120 To 315	> 315 To 1000	> 1000 To 2000	> 2000 To 4000	> 4000
MEDIUM	±0,1	±0,2	±0,3	±0,5	±0,8	±1,2	±2	±3

ROUGHNESS VALUES COMPARISON

NOT DIMENSIONED
ROUNDED EDGES R1
CHAMFER EDGES 1x45°
CORNERS ±0°30'

DESCRIPTION:
BARRA DI SINCRONIZZAZIONE TELESCOPICA PER SP-SH

NOTE:
* Processing not required by the customer
Lavorazione non richiesata dal cliente

MATERIAL:

SURFACE TREATMENT:

COD CUSTOMER:

DESIGNER:	DATE	SCALE:	ITEM NUMBER:	DRAWING NUMBER:
LORENZO	18/07/2025	1:5	SP-SH-BAR80-130.GD	004988-0

Sede - Crevalcore (BO)
STM srl - Via dell'Artigianato 680
Tel. +39 051 983344
info@stmitaly.it
Fax. +39 051 982844
www.stmitaly.it

G:\QS_RETE\DB\030\

File

La riproduzione e la divulgazione di questo documento sono proibite. L'uso non autorizzato costituisce un reato secondo la legge vigente. The reproduction and disclosure of this document is prohibited. Unauthorized use constitutes a crime under the prevailing law.

A3