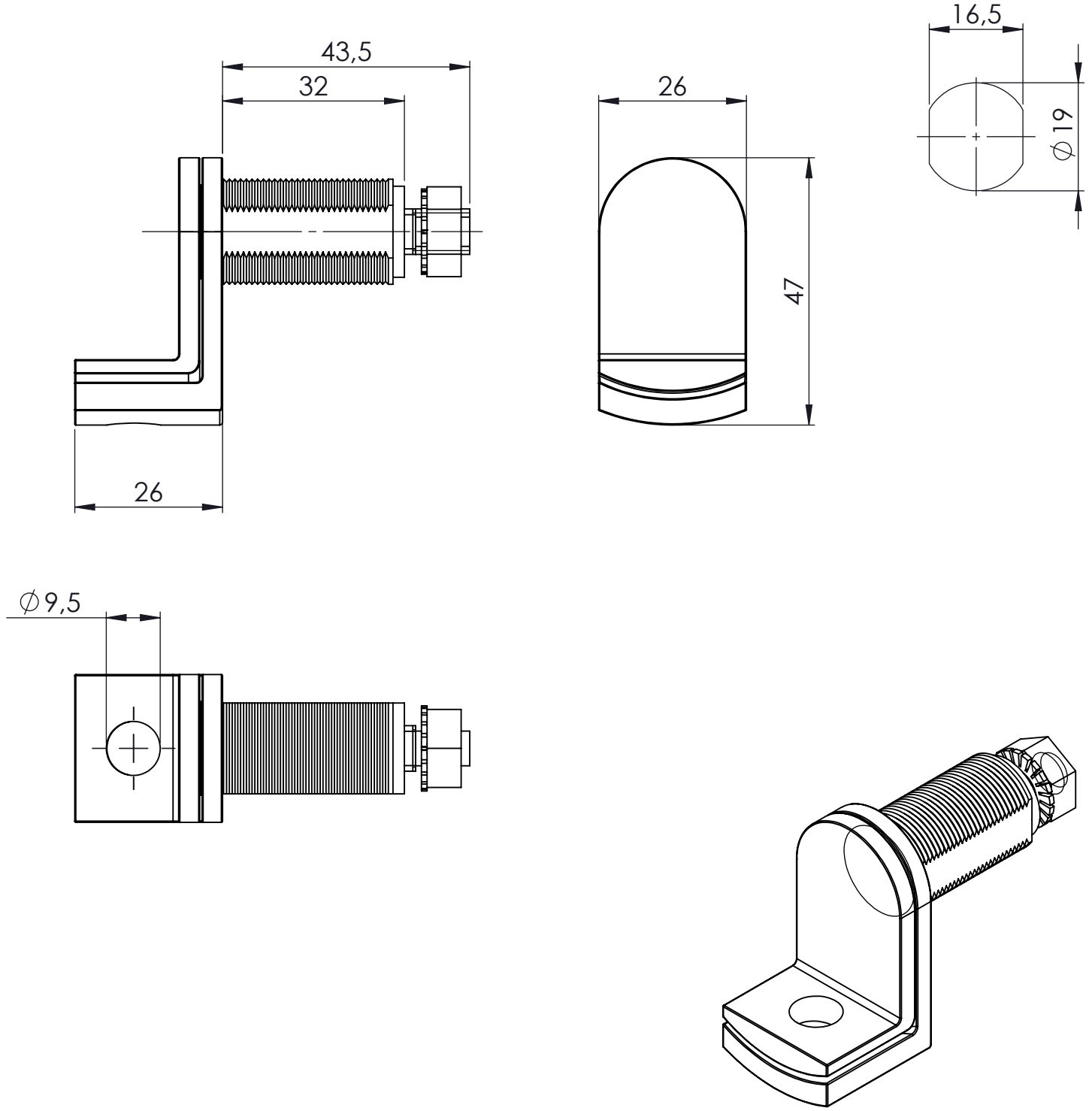

REV.	DATE:	OPERATOR:	CHANGE DESCRIPTION :

DIMENSIONS WHITHOUT SPECIFIED TOLERANCE **UNI EN ISO 22768-1**

DIMENSION (mm)	> 0 To 6	> 6 To 30	> 30 To 120	> 120 To 315	> 315 To 1000	> 1000 To 2000	> 2000 To 4000	> 4000
MEDIUM	±0,1	±0,2	±0,3	±0,5	±0,8	±1,2	±2	±3

ROUGHNESS VALUES COMPARISON

~ = √0 ; ▽ = 12,5 MAX / 3,2 MIN ; ▽▽ = 3,2 MAX / 1,6 MIN ; ▽▽▽ = 0,8 ; ▽▽▽▽ = 0,2

NOT DIMENSIONED

ROUNDED EDGES R1
CHAMFER EDGES 1x45°
CORNERS ±0°30'

DESCRIPTION:
SERRATURA PER LUCCHETTO

NOTE:
* Processing not required by the customer
Lavorazione non richiesata dal cliente

MATERIAL:	SURFACE TREATMENT:	COD CUSTOMER:
Zama	Nichelatura	STM

DESIGNER:	DATE	SCALE:	ITEM NUMBER:	DRAWING NUMBER:
MANUEL	08/01/2025	1:1	300L-32	003633-0

Sede Legale e Produzione - Pesaro Tel. +39 0721 403930 Fax. +39 0721 404025 info@stmitaly.it
Sede Produzione - Crevalcore (BO) Tel. +39 051 983344 Fax. +39 051 982844 www.stmitaly.it

G:\QS_RETE\DB\005\300\

File

La riproduzione e l divulgazione di questo documentosono proibilte.L'uso non autorizzato costituisce un reato secondo la legge vigente.
The reproduction and disclosure of this document is prohibited. Unauthorized use constitutes a crime under the prevailing law.

A4