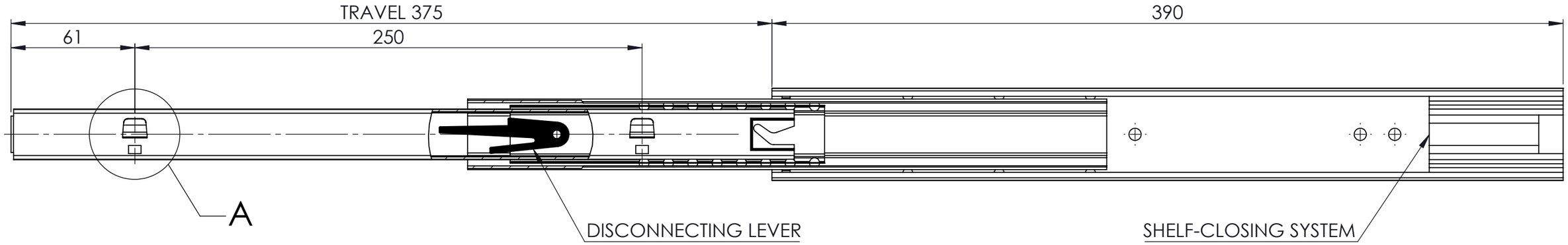

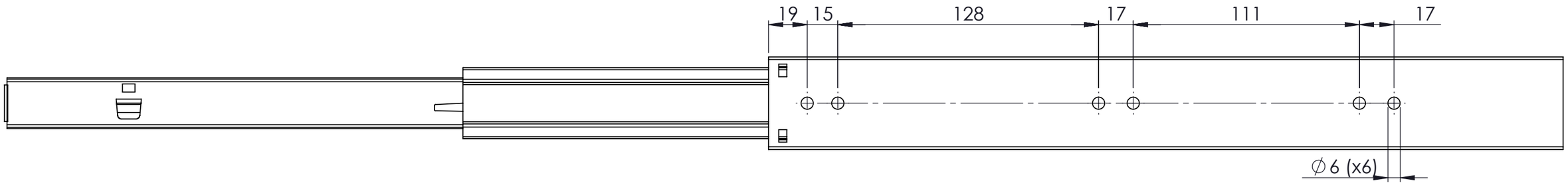

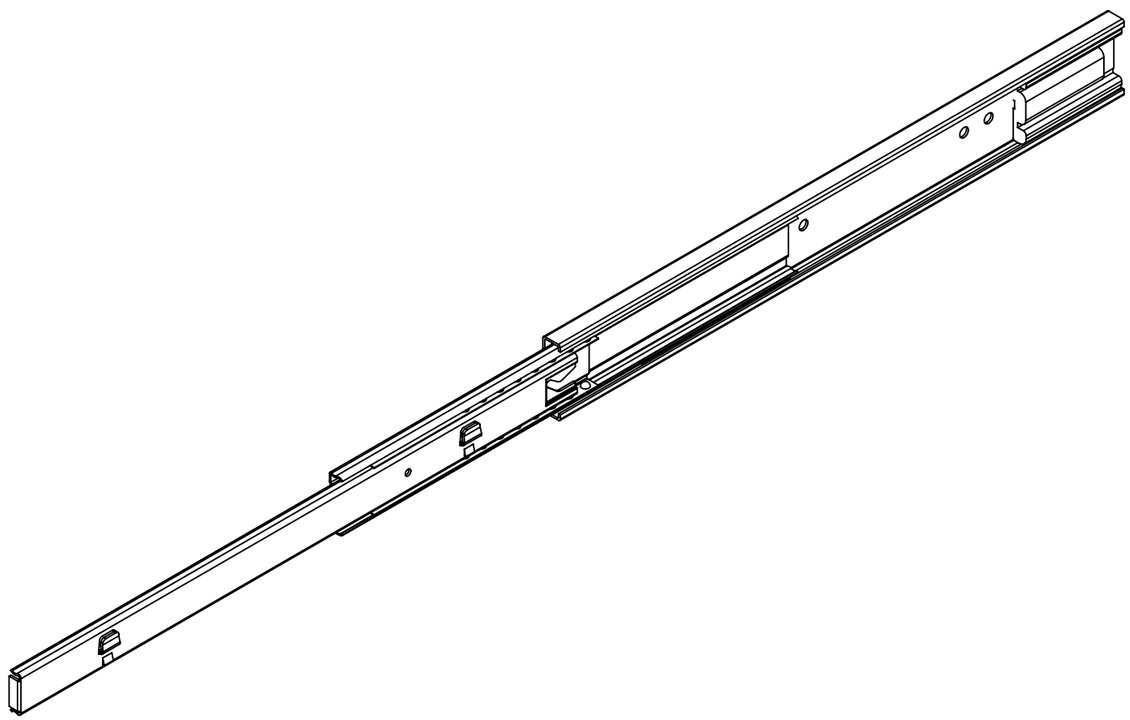

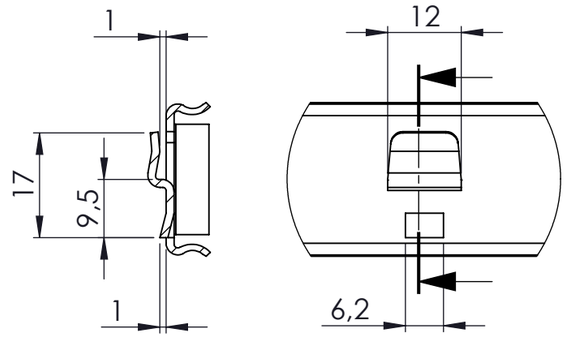

DETTAGLIO A
SCALA 1 : 1

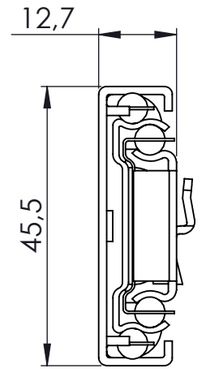

REV.	DATE:	OPERATOR:	CHANGE DESCRIPTION :

DIMENSIONS WHITHOUT SPECIFIED TOLERANCE **UNI EN ISO 22768-1**								
DIMENSION (mm)	> 0 To 6	> 6 To 30	> 30 To 120	> 120 To 315	> 315 To 1000	> 1000 To 2000	> 2000 To 4000	> 4000
MEDIUM	±0,1	±0,2	±0,3	±0,5	±0,8	±1,2	±2	±3

ROUGHNESS VALUES COMPARISON

NOT DIMENSIONED	
ROUNDED EDGES	R1
CHAMFER EDGES	1x45°
CORNERS	±0°30'

DESCRIPTION:
45m B/B Full Extension Slide L= 390
Guida T 45 Estrazione Totale L=390

NOTE:
* Processing not required by the customer
Lavorazione non richiesata dal cliente

MATERIAL:	SURFACE TREATMENT:	COD CUSTOMER:
Fe 360	Black Varnishing	STM

DESIGNER:	DATE	SCALE:	ITEM NUMBER:	DRAWING NUMBER:
MANUEL	13/03/2018	1:2	T45LM39CNK	003124-0

Sede Legale e Produzione - Pesaro Tel. +39 0721 403930 Fax. +39 0721 404025 info@stmitaly.it
Sede Produzione - Crevalcore (BO) Tel. +39 051 983344 Fax. +39 051 982844 www.stmitaly.it

G:\QS_RETE\DB\005\030\

La riproduzione e l divulgazione di questo documentosono proibite.L'uso non autorizzato costituisce un reato secondo la legge vigente.
The reproduction and disclosure of this document is prohibited. Unauthorized use constitutes a crime under the prevailing law.

A3